ՀՈՎԱՐԻ ՏԱՆԻՔԻ ՄՈՆՏԱԺԱՅԻՆ ՍԽԵՄԱ Մ1:50

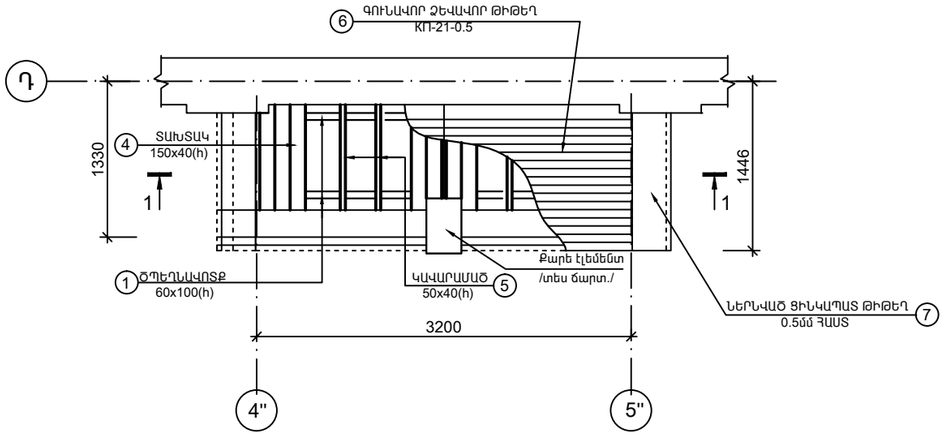

ԿՏՐՎԱԾՔ 1-1 Մ1:50

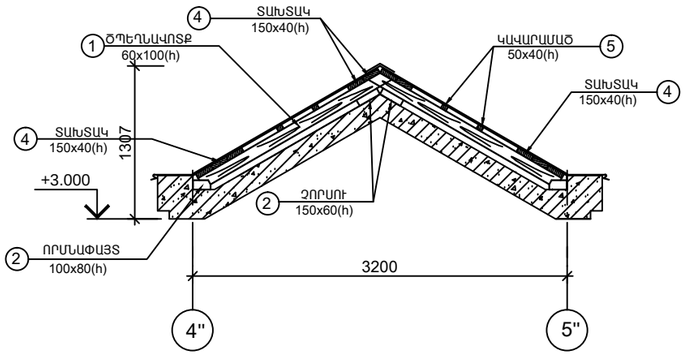

ՀՈՎԱՐԻ ՏԱՆԻՔԻ ՓԱՅՏՅԱ ԿՈՆՍՏՐՈՒԿՑԻԱՆԵՐԻ ՄԱՍՆԱԳԻՐ

ՉՈՂ N	ԿՈՆՍՏՐՈՒԿՑԻԱՅԻ ԱՆՎԱՆՈՒՄԸ	ՆՇԱՆԱԿՈՒՄ	ՔԱՆ. ՀԱՏ	ԵՐԿԱՐՈՒԹՅՈՒՆ ԿԱՄ ՄԱԿԵՐԵՍ ՄՄ-ով	ԾԱՆՈԹՈՒԹՅՈՒՆ
	ՓԱՅՏՅԱ ԿՈՆՍՏՐՈՒԿՑԻԱՆԵՐ				
1	ՇՊԵՂՆԱՎՈՏՔ	60x100	4	1800	0.043մ ^{3}
2	ՈՐՄՆԱՓԱՅՏ	100x80	2	900	0.015մ ^{3}
3	ՉՈՐՍՈՒ	150x60	2	900	0.016մ ^{3}
4	ՏԱԽՏԱԿ	150x40	10	900	0.054մ ^{3}
5	ԿԱՎԱՐԱՄԱՇ	50x50	4	900	0.009մ ^{3}
	ՏԱՆԻՔԻ ԾԱԾԿՈՒՅԹԻ ԷԼԵՄԵՆՏՆԵՐ				
6	ՏԱՆԻՔԻ ԾԱԾԿՈՒՅԹ	ԳՈՒՆԱՎՈՐ ՉԵՎԱՎՈՐ ԹԻԹԵՂ ԿՊ-21-0.5	—	—	4.6մ^2
7	ԵԶՐԱՅԻՆ ԹԻԹԵՂ	ՆԵՐՆՎԱԾ ՑԻՆԿԱՊԱՏ ԹԻԹԵՂ 0.5մմ ՀԱՍՏ	b=500	2400	1.2մ^2

ԾԱՆՈԹՈՒԹՅՈՒՆ
1.ՍՈՒՅՆ ԹԵՐԹԸ ԴԻՏԵԼ ՃՇ-54 ԹԵՐԹԵՐԻ ՀԵՏ ՀԱՄԱՏԵՂ

Տնօրեն	Մ.Հուսնյան		<<TTV-01>>ԱԶԱՏԱՄՈՒՏ ԳՅՈՒՂԻ ՄԱՆԿԱՊԱՐՏԵԶԻ ՄԵԿ ՄԱՄՆԱՇԵՆՔԻ ՎԵՐԱԿԱՌՈՒՑՈՒՄ			
ՆԳՃ	Ստեփանյան					
Նախագծեց	Խաստյան		Ճարտարապետաշինարարական մաս	փուլ	թերթ	թերթեր
Ստուգեց	Մ.Հուսնյան			ԱՆ	ՃՇ-55	69
			ՀՈՎԱՐԻ ՏԱՆԻՔԻ ՄՈՆՏԱԺԱՅԻՆ ՍԽԵՄԱ	«ՄԱՌԱ ԵՎ ԴՈՒՍՏՐԵՐ» ՍՊԸ		